Bloc porte issue de secours MÉTALLIQUE

Double vantail - Simple action
Neuf
Huisserie/bâti métallique
(Mode 0/1)

TECHNIPAC IS TPIS 2

PROCES VERBAUX

- Thermique : AFF 17-001
- Référence marquage CE : 300/2059/15

PERFORMANCES

Ud W/(m².K)
Scellé =2.1
Tunnel =2.2

A.E.V. -

- -

STABILITÉ -

- -

AUTRES INFORMATIONS

- FDES : N° 6
- Poids du vantail (kg/m²) : 18
- Classe d'émission COV : A+

CONFIGURATION DE POSE	TYPOLOGIE D'HUISSERIE	SUPPORT	VANTAIL		REF. COMMERCIALE
			Cadre porte	Ep	
Pose en bâti d'angle	Huisserie/bâti métallique	Support rigide	Intérieur réalisant la coupure thermique	42 mm	TPIS 2-1
Pose en tunnel					TPIS 2-2

EQUIPEMENTS DE BASE

Huisserie	Caractéristiques : Huisserie métallique en tôle d'acier galvanisé 15/10ème double face avec renforts, revêtue d'un primaire ou d'une peinture de protection appliquée par cataphorèse (système de calage fourni pour pose en tunnel) Section : consulter annexes Huisseries
Vantail	Type de vantail : Chant droit Ame : Pleine isolante Revêtement : Parements en tôle d'acier galvanisé Z225 double face d'épaisseur 75/100ème apprêté époxy; Lisse; Prêt à peindre Battement tiercé avec joint isophonique
Etanchéité	Joint d'étanchéité périphérique à lèvre intégré sur l'huisserie
Ferrage	3 paumelles universelles, réglables en hauteur (4 paumelles : hauteur > 2139 / largeur > 929); 3 pions anti-dégondage (4 pions : hauteur > 2139 / largeur > 929)
Fermeture	Barre anti-panique Barre anti-panique : 2 points en applique

DIMENSIONS

Standard	Hauteurs standard vantail : 2040/2039, 2140/2139, 2200/2199, 2300/2299, 2400/2399, 2500/2499 mm Largeur standard vantail : 760+760/1500;810+810/1600;910+910/1800;930+930/1840;960+960/1900;1010+1010/2000;1100+1100/2201 mm	
Sur-mesure	Hauteur	Largeur
Vantail	1600 à 2500 mm	Largeur du vantail principal : 560 à 1200 mm Largeur du vantail semi-fixe : 400 à 1200 mm (560 mini pour anti-panique 2 points)
Passage	1599 à 2499 mm	940 à 2380 mm

OPTIONS ET VARIANTES

Autres Performances	• Thermique : Ouv. int. = 2.0 / Avec oculus ouv. ext = 2.2 (2.4 en tunnel) / Avec oculus ouv. int = 2.2
Etanchéité	Plinthe rejet d'eau en acier sur le vantail
Serrure d'urgence	• Grille de ventilation sur le semi-fixe : ';
Barre anti-panique	• Barre anti-panique 1 point en applique latéral VACHETTE ALPHA 1610 • Barre anti-panique 3 points en applique latéraux VACHETTE ALPHA 1630
Verrouillage sur semi-fixe	• Barre anti-panique 2 points en applique latéraux VACHETTE ALPHA 1630 • fermeture d'urgence Safe Pad 733 EN179
Cylindre	• BRICARD Standard 30x30; FERCO Standard 31x31; VACHETTE Standard 30x30; Demi-cylindre 10x30
Ferme-porte	• Ferme-porte avec bras compas : Assa Abloy DC110; Assa Abloy DC300 • Ferme porte avec bras glissière : GROOM : GR400; GROOM : GR500

Oculus	<table><tr><td>Dimensions standards fabrication (dimension vitrage)</td><td>Rond</td></tr><tr><td>Parclosage aluminium</td><td>Ø400</td></tr></table>Finition : Transparent Oculus : Modification des performances, nous consulter. Pour plus de détails, consulter Annexe "Vitrages" Pour autres dimensions, formes et spécificités, consulter Annexe "Vitrages et parcloses"
Divers	• Poignées : Béquilles sur plaque, Béquilles sur-rosace • Casquette au-dessus du vantail en acier galvanisé revêtue d'une peinture de protection appliquée par cataphorèse • Grille de ventilation : Grille de ventilation en aluminium dimensions H248 mm x L248 mm ou H500 mm x L500 mm;Positionnement en haut et/ou en bas
Finitions et décors	Finition de l'huisserie : • Laquée au choix selon RAL nuancier standard • Laquée au choix selon RAL nuancier hors standard Finition du vantail : • Laquée au choix selon RAL nuancier standard (vantail maxi 2150x930 sauf RAL 9010 et 7016) • Laquée au choix selon RAL nuancier hors standard (vantail maxi 2150x930)

INFORMATIONS COMPLEMENTAIRES	
Les + DEYA	• Huisserie et vantail en acier galvanisé • Marque CE niveau 1 pour issue de secours • Nombreux accessoires : barres anti-panique, ferme-portes, serrures£

(Sauf précision les dimensions sont en mm)
Date : 4/3/2024

Deya	**Bloc porte issue de secours** **MÉTALLIQUE** Double vantail - Simple action Huisserie/bâti métallique En angle	**TECHNIPAC IS** **TPIS 2-1**

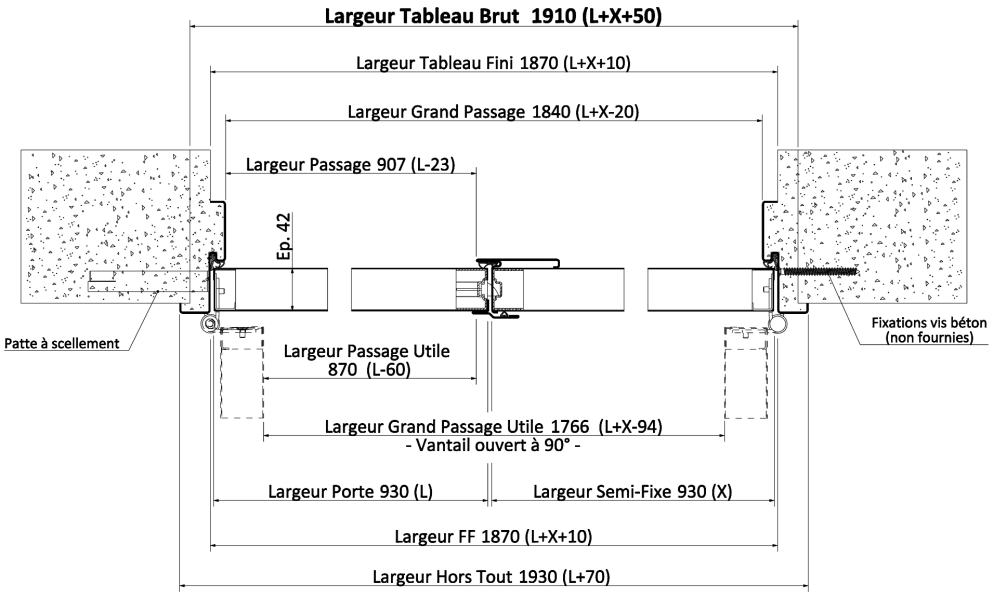

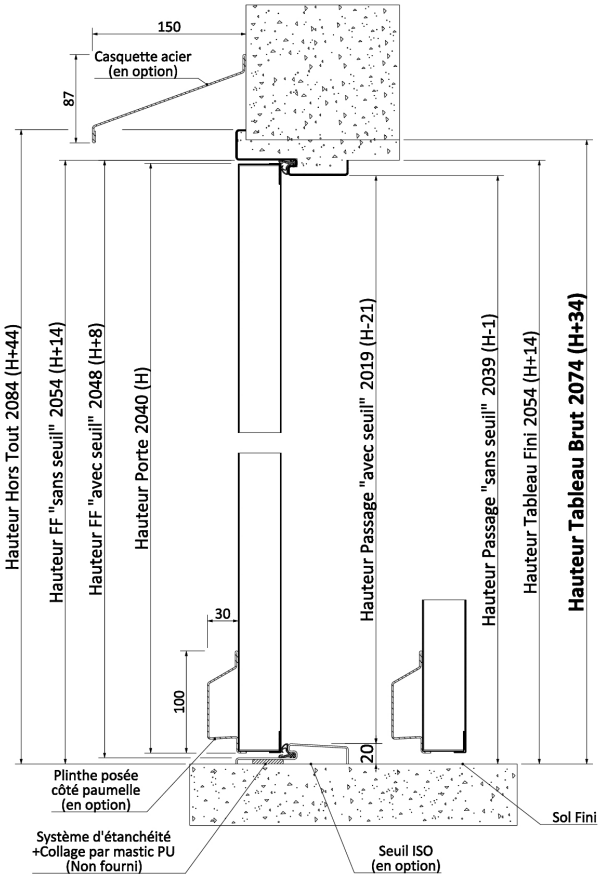

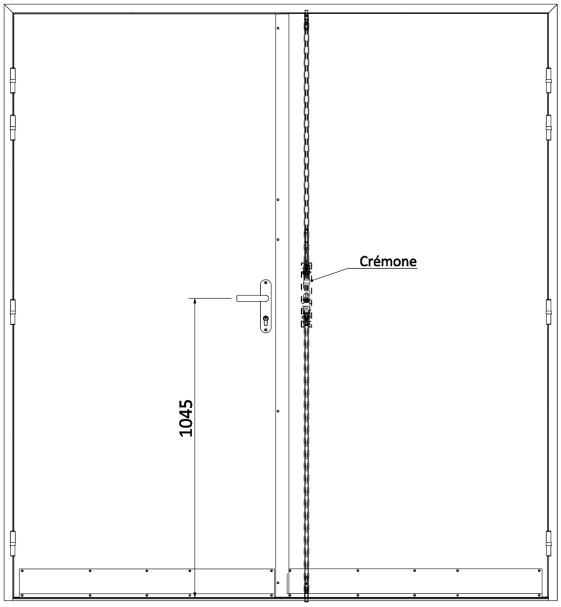

21N0320

Bloc porte issue de secours MÉTALLIQUE

Double vantail - Simple action
Huisserie/bâti métallique
Bâti tunnel

TECHNIPAC IS
TPIS 2-2

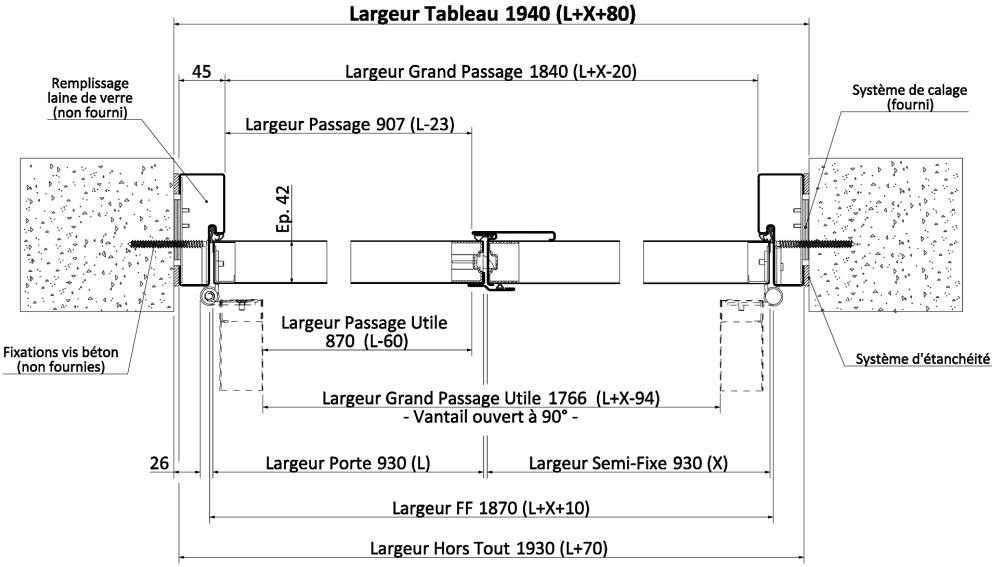

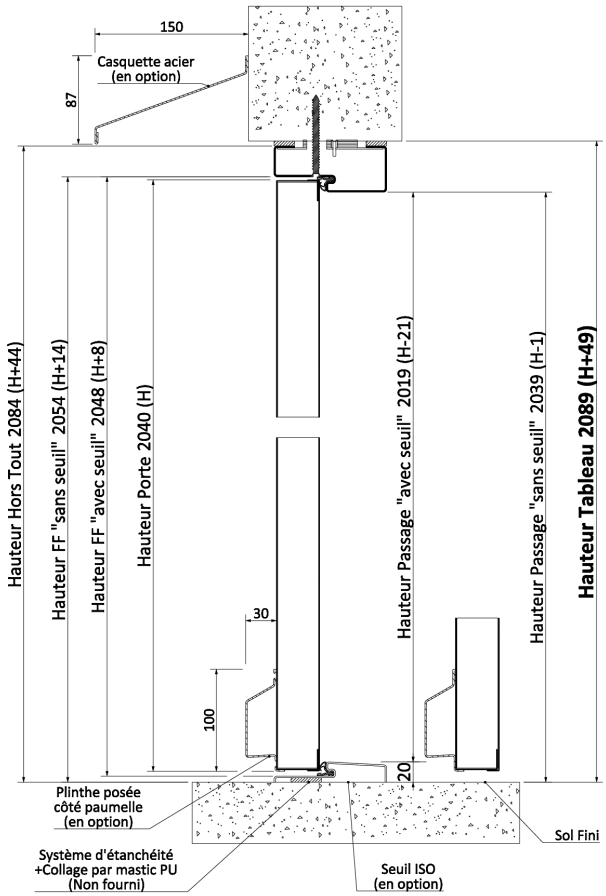

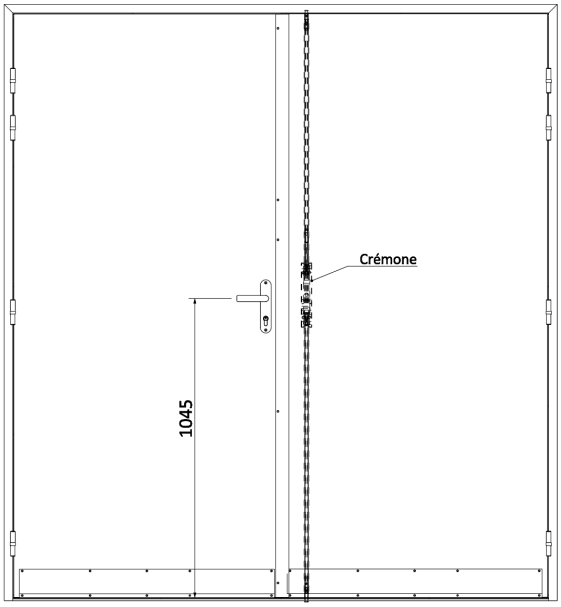

Détail du système de calage ponctuel (voir Annexe)

21N0325