Deya	**Bloc porte bois de distribution âme pleine - à recouvrement** Double vantail - Simple action Neuf Huisserie/bâti bois	**STANDARD** **S02S-T04**
PROCES VERBAUX	**PERFORMANCES**	**AUTRES INFORMATIONS**
	- / A.E.V. - / STABILITÉ - / - / -	• FDES : n° 13 • Poids du vantail (kg/m²) : 19 • Classe d'émission COV : A+

TYPE D'HUISSERIE	SUPPORT	VANTAIL		Dimension vantail	
		Cadre porte	Ep	Hauteur	Largeur
Sapin	Tous supports	Sapin du nord, renfort de serrure	40	1440 à 2440 au pas de 100	DVE : 430 à 930 DVI : 0 : 730 à 930 + SF : 430 à 830

EQUIPEMENTS DE BASE	
Huisserie	Type d'huisserie : voir tableau ci-dessus Feuillure : 26x12 mm sur montants et traverse haute Section : 68 x 58 Finition : Brute Talon de 35 mm
Vantail	Type de vantail : A recouvrement Ame : Panneau de particules Revêtement : Parements MDF; Prépeint Jonction double vantail : Battement tiercé
Ferrage	fiches de 35x13 avec fiches femelles sur porte
Fermeture	Serrure mécanique à mortaiser : 1 point axe à 50 mm Verrous encastrés haut et bas

OPTIONS ET VARIANTES	
Huisserie	Divers profils; bâti sans rainure à brique section 58x50 mm minimum; autres essences (sur consultation) Talon de 5 en 5 mm
Vantail	Jonction double vantail : Battement tiercé avec joint isophonique, Battement chant droit avec joint anti-pince doigts, Battement chant droit avec joint pare-fumée
Etanchéité	Joint isophonique avec profil d'huisserie à gorge isophonique Joint balai; Plinthe automatique
Serrure mécanique à mortaiser	Serrure 1 point : • axe à 50 mm : BRICARD série 900; MARQUES série 7250; VACHETTE série D450
Oculus	Dimensions standards fabrication (dimension vitrage) / rectangulaire / circulaire Bois / 400x300 ou 400x400 / Ø300 ou Ø400 Métallique Silhouette / 400x300 / Ø300 ou Ø400 Psy / 400x300 / Pour autres dimensions, formes et spécificités, consulter Annexe "Vitrages et parcloses"
Divers	• Vantail : cadre en bois feuillus (sauf hêtre), contreplaqué ép. 3 mm
Finitions et décors	Finition du vantail : • Panneaux stratifiés • Placage Décors du vantail : • Moulures • Décor rainure grain d'orge face extérieure et/ou intérieure selon gamme Collection • Décor rainure trait de gouge face extérieure et/ou intérieure selon gamme Collection • Décor rainure large face extérieure et/ou intérieure selon gamme Collection Protection du vantail : • Protection des parements : plaque inox ou PVC en applique
Environnement	PEFC™ (FCBA/10-01147C) ou FSC©(FCBA-COC-000338)

INFORMATIONS COMPLEMENTAIRES	
Les + DEYA	• Bloc porte de distribution double vantail, jusqu'à 2440 x 930 mm • Large choix d'options et de finitions de porte.

(Sauf précision les dimensions sont en mm)
Date : 19/7/2023

Deya	**Bloc porte bois de distribution âme pleine - à recouvrement** Double vantail - Simple action Neuf Huisserie/bâti bois	**STANDARD** **S02S-T04**

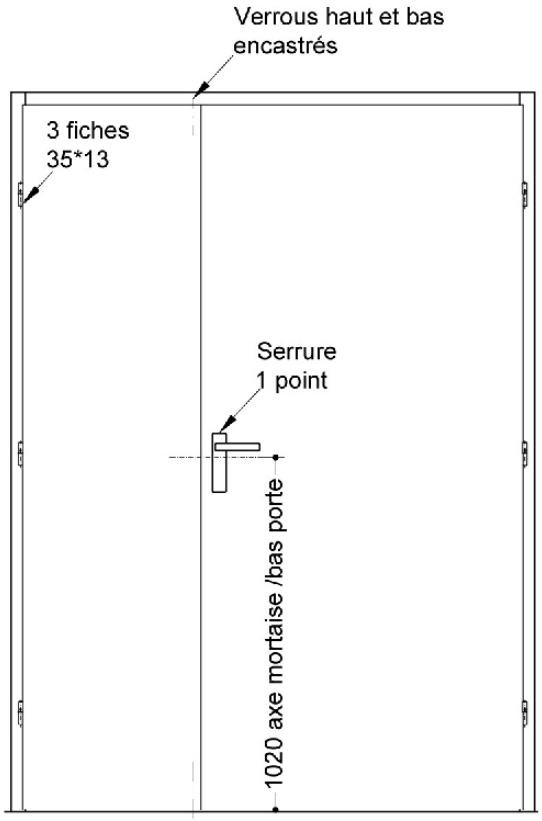

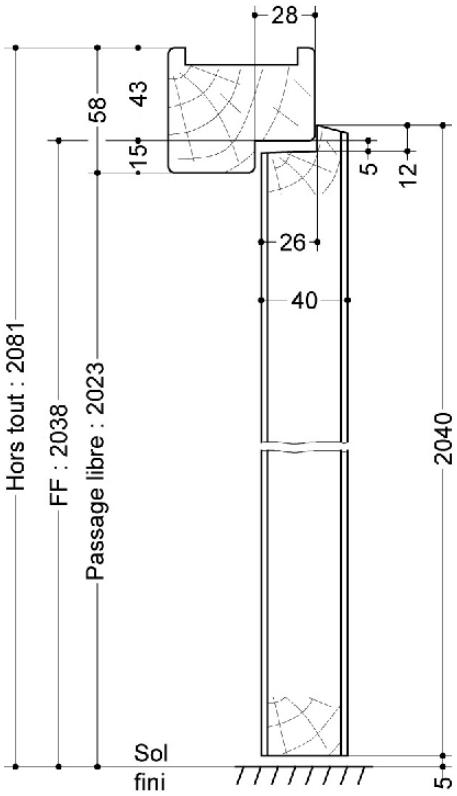

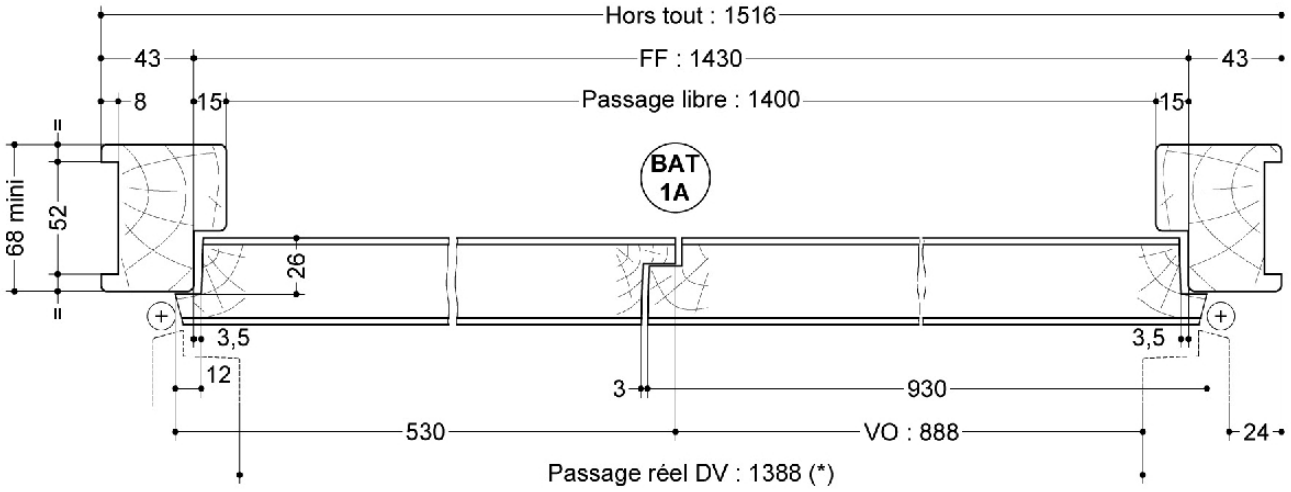

(* unité de passage à respecter selon réglementation et PMR. cf. annexes)

Plan n° S1A02-1404231, indice C

Toute reproduction et diffusion sont interdites sans notre autorisation écrite

Huisserie et cadre de porte en sapin du nord

SAS BLOCFER, propriétaire exclusif de ce plan non contractuel, se réserve le droit de modifier son contenu pour amélioration technique