Bloc porte bois palier réhabilitation stable RA = 44 dB

Simple vantail - Simple action
Réhabilitation
Huisserie/bâti métallique
(Mode 0/1 - Sens du feu : Côté paumelles)

RÉHABLOC 44BR61S-R01

PROCES VERBAUX

- Feu : RS04-056
- Acoustique : 03/PC/PHY/2152
- Stabilité : 04/PC/PHY/121
- Thermique : PC.CIAT/2014.14.04/BP

PERFORMANCES

	EI_2 60		-
	45(-1;-3) dB	STABILITÉ	Climat 3c
	-		2,2 W/m².°K

AUTRES INFORMATIONS

- FDES : n° 6
- Poids du vantail (kg/m²) : 55,5 (poids maxi du vantail 120kg)
- Classe d'émission COV : A+

TYPE D'HUISSERIE	SUPPORT	VANTAIL		RESISTANCE AU FEU Dimension vantail		DIMENSIONS ACOUSTIQUE	
		Cadre porte	Ep	Hauteur	Largeur	Hauteur	Largeur
Bâti réhabilitation RH+	Support rigide	Bois feuillus ≥ 710 kg/m3 (sauf Hêtre)	50	2140 maxi	930 maxi	De 1840 à 2240	De 810 à 1030

EQUIPEMENTS DE BASE

Huisserie	Type d'huisserie : voir tableau ci-dessus Section : 93,5 x 60 Finition : Peinture de protection appliquée par cataphorèse
Vantail	Type de vantail : Chant droit Ame : Composite blindée 2 tôles acier 15/10ème Revêtement : Parements MDF; Prépeint
Etanchéité	Etanchéité feu : voir plan(s) Joint isophonique avec profil d'huisserie à gorge isophonique Seuil suisse acier (non fourni)
Ferrage	Paumelles picarde 160x80
Fermeture	Serrure mécanique à mortaiser : Multipoints axe à 50 mm

OPTIONS ET VARIANTES

Etanchéité	Joint balai (RA = 44 dB)
Serrure mécanique à mortaiser	Serrure 1 point : • axe à 50 mm : BRICARD série 900; VACHETTE série D450 • axe à 120 mm : VACHETTE série D450; BRICARD 912 Serrure Multipoints : • axe à 50 mm : BRICARD 8150; BRICARD 8161 A2P*; FERCO GU Secury PP MR2 SEI A2P*; FERCO GU Secury PP SF2; FERCO GU Secury PP SF2 SEI A2P*; VACHETTE 5000 TRILOCK A2P*; VACHETTE 5000 TRILOCK A2P**; VACHETTE 5000 TRILOCK A2P*** • axe à 120 mm : Bricard 8120; VACHETTE 5000 TRILOCK A2P*; FERCO GU Secury PPMR2; FERCO PPMR2 SEI F120, SF2 F120
Ferme-porte	• Ferme-porte avec bras compas : ISEO : IS60; IS110; IS310; GROOM : GR150; GR300 • Ferme porte avec bras glissière : ISEO : IS65; IS115; IS315; GROOM : GR400; GR500; DORMA : TS90; TS91; TS92; TS93
Divers	• Microviseur(s)
Finitions et décors	Finition de l'huisserie : • Huisserie métallique laquée Finition du vantail : • Placage • Panneaux stratifiés Décors du vantail : • Décor rainure grain d'orge face extérieure et/ou intérieure selon gamme Collection • Décor rainure trait de gouge face extérieure et/ou intérieure selon gamme Collection • Décor rainure large face extérieure et/ou intérieure selon gamme Collection Protection du vantail : • Protection des parements : plaque inox ou PVC en applique
Environnement	PEFC™ (FCBA/10-01147C) ou FSC©(FCBA-COC-000338)

MISE EN OEUVRE

Mise en oeuvre	Configurations de pose validées : 8 (Cf. Annexes configurations de pose)

INFORMATIONS COMPLEMENTAIRES

Les + DEYA	• Porte extrêmement stable blindée 2 tôles acier 15/10ème • Mise en oeuvre simple et rapide avec bâti spécifique adaptable à l'existant et aux besoins du chantier

(Sauf précision les dimensions sont en mm)
Date : 19/7/2023

Bloc porte bois palier réhabilitation stable RA = 44 dB

Simple vantail - Simple action
Réhabilitation
Huisserie/bâti métallique
(Mode 0/1 - Sens du feu : Côté paumelles)

RÉHABLOC
44BR61S-R01

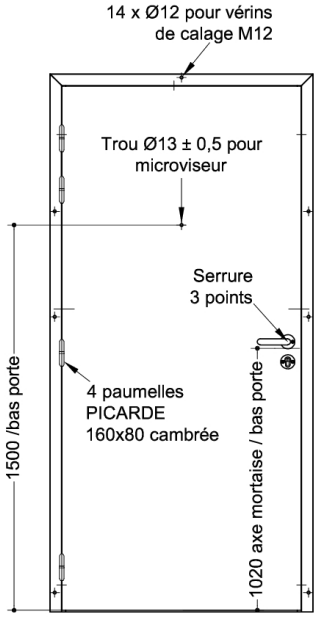

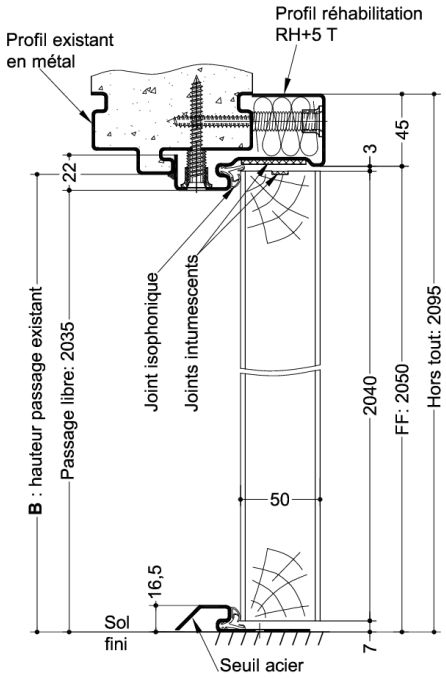

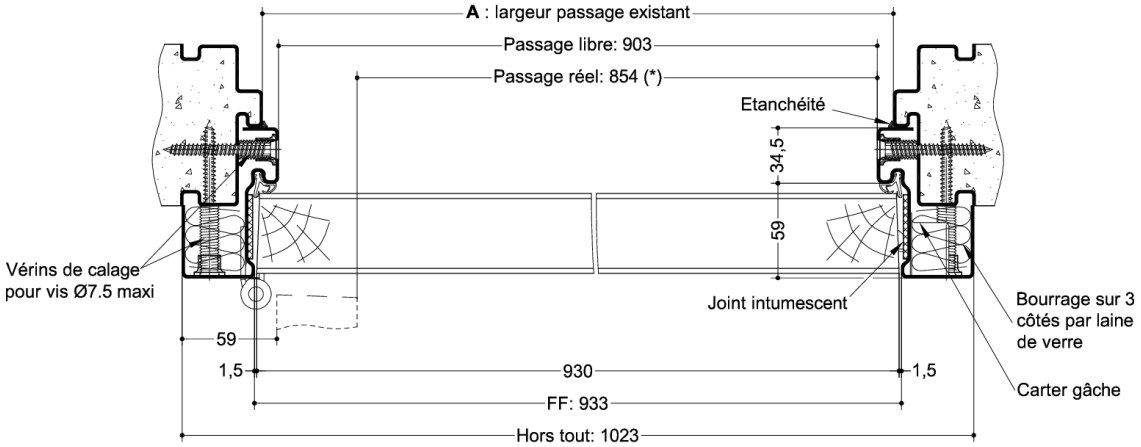

(* unité de passage à respecter selon réglementation et PMR. cf. annexes)

Plan n° S1A25-1801031, indice D

Toute reproduction et diffusion sont interdites sans notre autorisation écrite

Cadre en bois feuillus de masse volumique ≥ 710kg/m³ (sauf hêtre)

SAS BLOCFER, propriétaire exclusif de ce plan non contractuel, se réserve le droit de modifier son contenu pour amélioration technique