Deya	**Bloc porte bois acoustique RA = 27 dB** Simple vantail - Simple action Neuf Huisserie/bâti métallique (Mode 0/1 - Sens du feu : Recto/Verso)	**PHONIBLOC 27-A31S-C01 GRANDE LARGEUR**

PROCES VERBAUX	PERFORMANCES				AUTRES INFORMATIONS
• Feu : 13-A-974 • Acoustique : AC16-26063233/12	EI 30		A.E.V.	-	• FDES : n° 5 • Poids du vantail (kg/m²) : 23,5 • Classe d'émission COV : A+
	Jusqu'à 28(-1;-2) dB		STABILITÉ	-	
	-			-	

TYPE D'HUISSERIE	SUPPORT	VANTAIL		RESISTANCE AU FEU Dimension vantail		DIMENSIONS ACOUSTIQUE	
		Cadre porte	Ep	Hauteur	Largeur	Hauteur	Largeur
Métallique Cloisofeu	Support flexible	Bois feuillus ≥ 600 kg/m3 (sauf Hêtre)	40	2240 maxi	1031 à 1230	2750 maxi	1230 maxi

EQUIPEMENTS DE BASE	
Huisserie	Type d'huisserie : voir tableau ci-dessus Finition : Peinture de protection appliquée par cataphorèse Talon de 10 mm Epaisseur mini support : 72
Vantail	Type de vantail : Chant droit Ame : Panneau de particules Revêtement : Parements MDF; Prépeint
Etanchéité	Joint isophonique avec profil d'huisserie à gorge isophonique Joint balai
Ferrage	Paumelles universelles 130x86
Fermeture	Serrure mécanique à mortaiser

OPTIONS ET VARIANTES	
Huisserie	Divers profils Talon de 0 à 50 mm (de 5 en 5 mm)
Etanchéité	Seuil suisse bois; Seuil suisse acier; Plinthe automatique : JUNG PAJ 650 dB ou ATHMER SCHALL Ex L-15/30 QFS
Ferrage	• Paumelles universelles 130x86 - grand débattement; Paumelles universelles 130x86 - Inox; Paumelles picarde 160x80; Paumelles Monin inox 100x77
Serrure mécanique à mortaiser	Serrure 1 point : • axe à 50 mm : BRICARD série 900; VACHETTE série D450; MORTY 10 150-6&7 barre anti-panique sur coffre à mortaiser • axe à 120 mm : DENY FONTAINE série PMR; VACHETTE série D450; BRICARD 912 Serrure Multipoints : • axe à 50 mm : BRICARD 8150; BRICARD 8161 A2P*; BRICARD 8162 A2P**; FERCO GU Secury PP MR2; FERCO GU Secury PP MR2 SEI A2P*; FERCO GU Secury PP SF2; FERCO GU Secury PP SF2 SEI A2P*; VACHETTE 5000 TRILOCK A2P*; VACHETTE 5000 TRILOCK A2P**; VACHETTE 5000 TRILOCK A2P*** • axe à 120 mm : BRICARD 8120, 8121 A2P*; VACHETTE 5000 TRILOCK A2P*; FERCO GU Secury PPMR2; FERCO PPMR2 SEI F120, SF2 F120
Serrure électrique	Serrure 1 point : • axe à 50 mm : ABLOY KEL524; ABLOY KEL564; ABLOY KEL565; DORMA SVP usinage seul possible; DORMA SVZ usinage seul possible (uniquement en têtière de 250 x 20); Autres modèles DORMA ou ABLOY Usinage seul possible; Mesure conservatoire ABLOY 8458 (fourniture possible uniquement en têtière de 250 x 20) • axe 55 à 60 mm : Usinage seul (largeur têtière selon demande) pour modèles ABLOY ou DORMA Serrure Multipoints : • axe à 50 mm : ABLOY KMP565 (fourniture possible uniquement en têtière de 1760), Usinage seul pour autres modèles ABLOY • axe 55 à 60 mm : Usinage seul Autres références possibles, nous consulter.
Serrure à carte électronique	• ASSA ABLOY : APERIO E100 BASIC; APERIO E900; APERIO L100 • CISA : eSIGNO • DORMA KABA : 660 E; 660 i; 660 K; 760 E; 760 K; 770 E; 770 K; 790 E; 790 K; Confidant RFID; RT; RT Messenger • INHOVA : DONNA • ONITY : ADVANCE MAG; ADVANCE RFID; HT 22 RFID; HT 24 RFID; HT 28 RFID; TRILLIUM MAG; TRILLIUM RFID • SALTO : AELEMENT; XS4; XS4 One • VINGCARD : ALLURE; ESSENCE V2; SIGNATURE RFID Pour plus de détails consultez l'annexe des serrures à carte lot N° : 15
Ferme-porte	• Ferme-porte avec bras compas : ISEO : IS60; IS110; IS310; GROOM : GR150; GR300 • Ferme porte avec bras glissière : ISEO : IS65; IS115; IS315; GROOM : GR400; GR500; DORMA : TS90; TS91; TS92; TS93

Equipements électriques	• Références contrôles d'accès : Gâches sur montants à émission : EFF 118F Profix 2. Possibilité de réservation pour gâches EFF 128F Profix 2 (non fournie) • Gâche électrique EFF EFF 331, 332 (contrepartie EFF 807); Verrou motorisé EFF EFF série 351M; • Serrure électrique un point ou multipoint ABLOY avec boitier CKEL DAS : nous consulter • Contact de sécurité : EFF EFF 10405; EFF 10400 • Passe-câble : DORMA KU 260; (Autres références nous consulter)
Oculus	

Dimensions standards fabrication (dimension vitrage)	rectangulaire	circulaire
Bois	400x300 ou 400x400	Ø300 ou Ø400
Métallique Silhouette	400x300	Ø300 ou Ø400
Psy	400x300	

Nombre d'oculus et surface totale maximum par vantail : 3 / 0,72 m²
Pour autres dimensions, formes et spécificités, consulter Annexe "Vitrages et parcloses"

Divers	• Barre de tirage (non fournie) • Microviseur(s)
Imposte	

Types d'imposte	vantail + imposte	imposte démontable
Hauteur maximum (mm)	hauteur maxi 3000 (sans traverse intermédiaire)	hauteur maxi 773

Finitions et décors	Finition de l'huisserie : • Huisserie métallique laquée Finition du vantail : • Parements contreplaqués • Panneaux stratifiés • Placage Décors du vantail : • Moulures • Décor rainure grain d'orge face extérieure et/ou intérieure selon gamme Collection • Décor rainure trait de gouge face extérieure et/ou intérieure selon gamme Collection • Décor rainure large face extérieure et/ou intérieure selon gamme Collection Protection du vantail : • Protection des parements : plaque inox ou PVC en applique • Protection des chants : cornière inox ou revêtement PVC
Environnement	PEFC™ (FCBA/10-01147C) ou FSC©(FCBA-COC-000338)

MISE EN OEUVRE

Mise en oeuvre	Configurations de pose validées : 3; 7 (Cf. Annexes configurations de pose)

INFORMATIONS COMPLEMENTAIRES

Les + DEYA	• Porte acoustique grande largeur validée sur support flexible jusqu'à 2240x1230mm • Très large choix de serrures, de finitions de porte et d'accessoires

(Sauf précision les dimensions sont en mm)
Date : 6/10/2023

Deya	**Bloc porte bois acoustique RA = 27 dB** Simple vantail - Simple action Neuf Huisserie/bâti métallique (Mode 0/1 - Sens du feu : Recto/Verso)	**PHONIBLOC 27-A31S-C01 GRANDE LARGEUR**

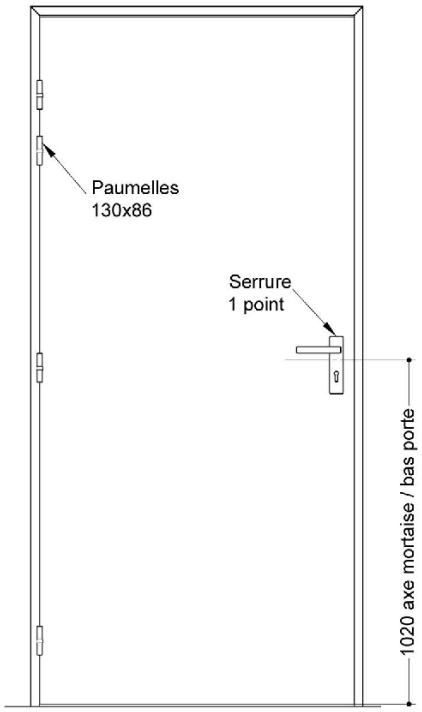

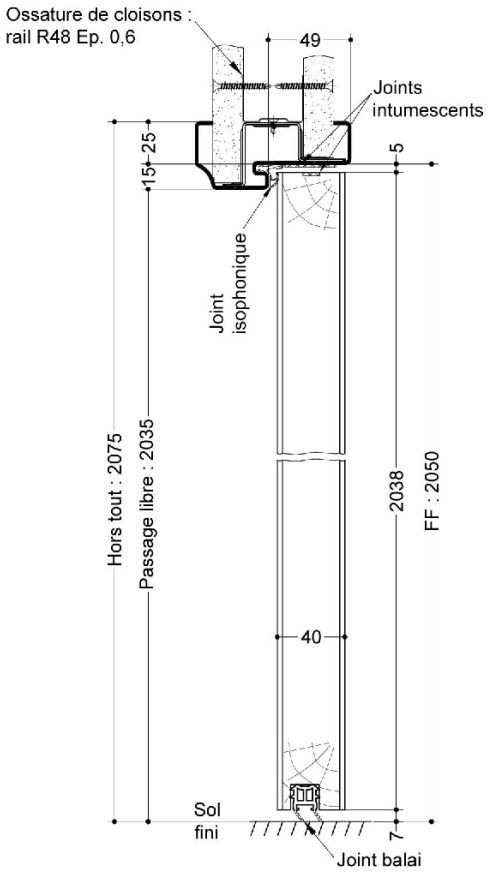

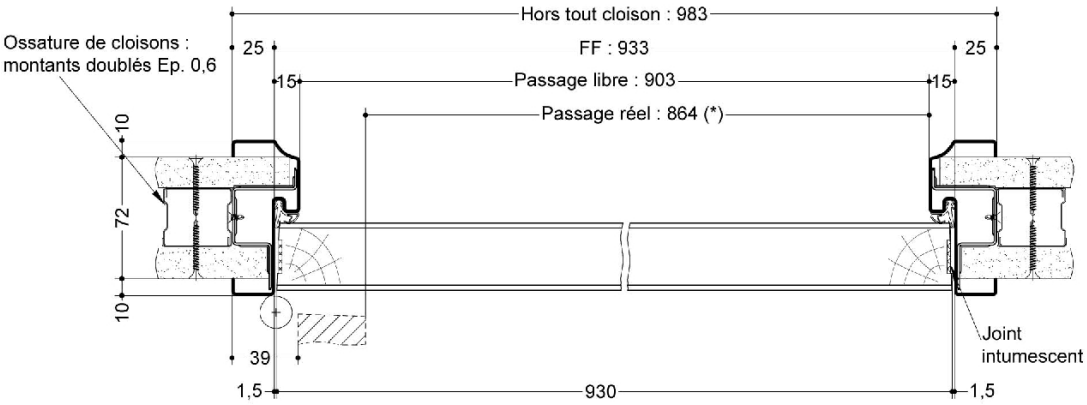

(* unité de passage à respecter selon réglementation et PMR. cf. annexes)

SAS BLOCFER, propriétaire exclusif de ce plan non contractuel, se réserve le droit de modifier son contenu pour amélioration technique

Plan n° S1A22-1403263, indice B

Toute reproduction et diffusion sont interdites sans notre autorisation écrite

Cadre en bois feuillus de masse volumique ≥ 600kg/m³ (sauf hêtre)