Bloc porte bois anti-rayons X EI30 RA = 35 dB

Simple vantail - Simple action
Neuf
Huisserie/bâti métallique
(Mode 0/1 - Sens du feu : Recto/Verso)

BLOCOPLOMB 35-X31S-C01

PROCES VERBAUX

- Feu : 13-A-974
- Acoustique : AC16-26063233/6

PERFORMANCES

	EI 30	A.E.V.	-
	38(-3;-3) dB	STABILITÉ	-
	-		-

AUTRES INFORMATIONS

- FDES : n° 6
- Poids du vantail (kg/m²) : 47
- Classe d'émission COV : A+

TYPE D'HUISSERIE	SUPPORT	VANTAIL		RESISTANCE AU FEU Dimension vantail		DIMENSIONS ACOUSTIQUE	
		Cadre porte	Ep	Hauteur	Largeur	Hauteur	Largeur
Métallique Cloisofeu	Support flexible	Bois feuillus ≥ 600 kg/m3 (sauf Hêtre)	41,5	2040 maxi	930 maxi	2300 maxi	1030 maxi

EQUIPEMENTS DE BASE

Huisserie	Type d'huisserie : voir tableau ci-dessus Finition : Peinture de protection appliquée par cataphorèse Talon de 10 mm Epaisseur mini support : 84
Vantail	Type de vantail : Chant droit Ame : Composite, sous parement 2 feuilles de plomb 10/10ème Revêtement : Parements MDF; Prépeint
Etanchéité	Etanchéité feu : voir plan(s); Anti-X : chant plat avec feuille de plomb 20/10ème Joint isophonique avec profil d'huisserie à gorge isophonique Joint balai
Ferrage	Paumelles picarde 160x80
Fermeture	Serrure mécanique à mortaiser : 1 point axe à 50 mm

OPTIONS ET VARIANTES

Huisserie	Divers profils Talon de 0 à 50 mm (de 5 en 5 mm)
Etanchéité	Seuil suisse bois; Seuil suisse acier; Plinthe automatique : JUNG PAJ 650 dB ou ATHMER SCHALL Ex L-15/30 QFS
Serrure mécanique à mortaiser	Serrure 1 point : • axe à 50 mm : BRICARD série 900; VACHETTE série D450; MARQUES série 7250; MORTY 10 150-6&7 barre anti-panique sur coffre à mortaiser • axe à 120 mm : DENY FONTAINE série PMR; VACHETTE série D450; BRICARD 912 Serrure Multipoints : • axe à 50 mm : BRICARD 8150; FERCO GU Secury PP MR2; FERCO GU Secury PP SF2
Serrure électrique	Serrure 1 point : • axe à 50 mm : ABLOY KEL524; ABLOY KEL564; ABLOY KEL565; DORMA SVP usinage seul possible; DORMA SVZ usinage seul possible (uniquement en têtière de 250 x 20); Autres modèles DORMA ou ABLOY Usinage seul possible; Mesure conservatoire ABLOY 8458 (fourniture possible uniquement en têtière de 250 x 20) • axe 55 à 60 mm : Usinage seul (largeur têtière selon demande) pour modèles ABLOY ou DORMA Serrure Multipoints : • axe à 50 mm : ABLOY KMP565 (fourniture possible uniquement en têtière de 1760), Usinage seul pour autres modèles ABLOY • axe 55 à 60 mm : Usinage seul Autres références possibles, nous consulter.
Ferme-porte	• Ferme-porte avec bras compas : ISEO : IS60; IS110; IS310; GROOM : GR150; GR300 • Ferme porte avec bras glissière : ISEO : IS65; IS115; IS315; GROOM : GR400; GR500; DORMA : TS90; TS91; TS92; TS93
Equipements électriques	• Serrure électrique un point ou multipoint ABLOY avec boitier CKEL DAS : nous consulter • Passe-câble : DORMA KU 260; (Autres références nous consulter)
Oculus	Dimensions standards fabrication (dimension vitrage) : rectangulaire Anti-x : 400x300 Nombre d'oculus maximum par vantail : 1 Pour autres dimensions, formes et spécificités, consulter Annexe "Vitrages et parcloses"
Divers	• Barre de tirage (non fournie) • mesures conservatoires (oui nous consulter)

Finitions et décors	Finition de l'huisserie : • Huisserie métallique laquée Finition du vantail : • Panneaux stratifiés • Placage Décors du vantail : • Moulures • Décor rainure grain d'orge face extérieure et/ou intérieure selon gamme Collection • Décor rainure trait de gouge face extérieure et/ou intérieure selon gamme Collection • Décor rainure large face extérieure et/ou intérieure selon gamme Collection Protection du vantail : • Protection des parements : plaque inox ou PVC en applique • Protection des chants : cornière inox ou revêtement PVC
Environnement	PEFC™ (FCBA/10-01147C) ou FSC©(FCBA-COC-000338)

MISE EN OEUVRE	
Mise en oeuvre	Configurations de pose validées : 3 (Cf. Annexes configurations de pose)

INFORMATIONS COMPLEMENTAIRES	
Les + DEYA	• Vantail étiqueté classe d'émission A+ incorporant 2 feuilles de plomb 10/10ème et huisserie métal incorporant une feuille de plomb 20/10ème (rapport APAVE) • Disponible dans une large variété de finitions pour s'harmoniser avec l'ensemble du bâtiment

(Sauf précision les dimensions sont en mm)
Date : 19/7/2023

Deya	**Bloc porte bois anti-rayons X EI30 RA = 35 dB** Simple vantail - Simple action Neuf Huisserie/bâti métallique (Mode 0/1 - Sens du feu : Recto/Verso)	**BLOCOPLOMB 35-X31S-C01**

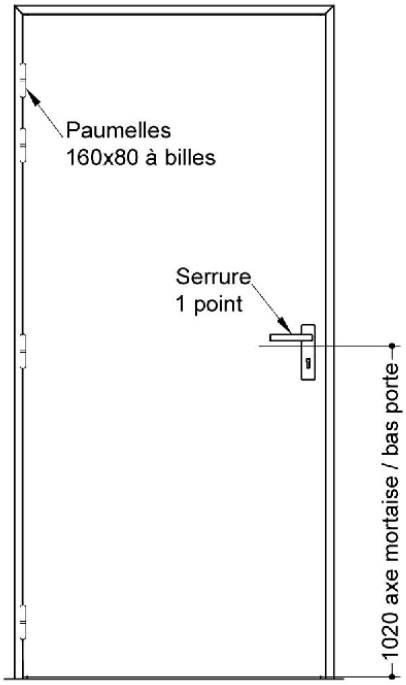

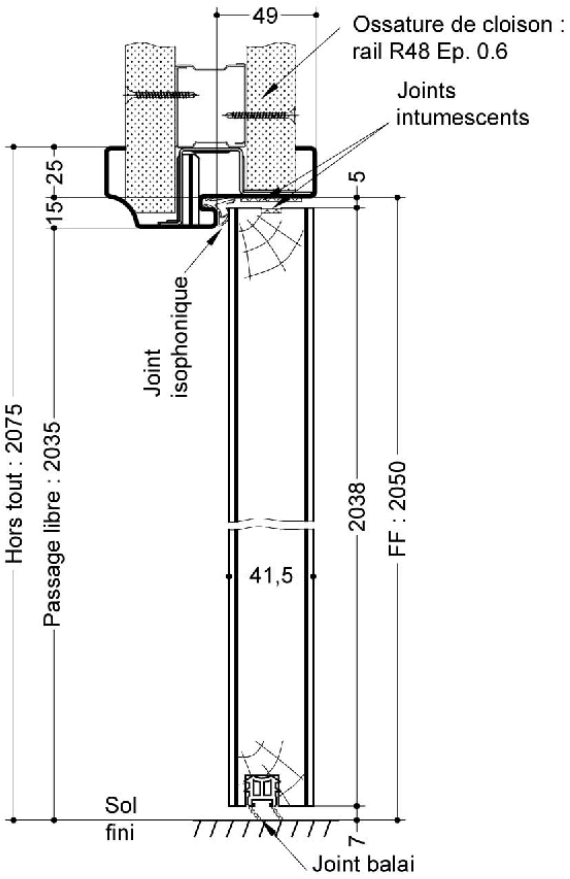

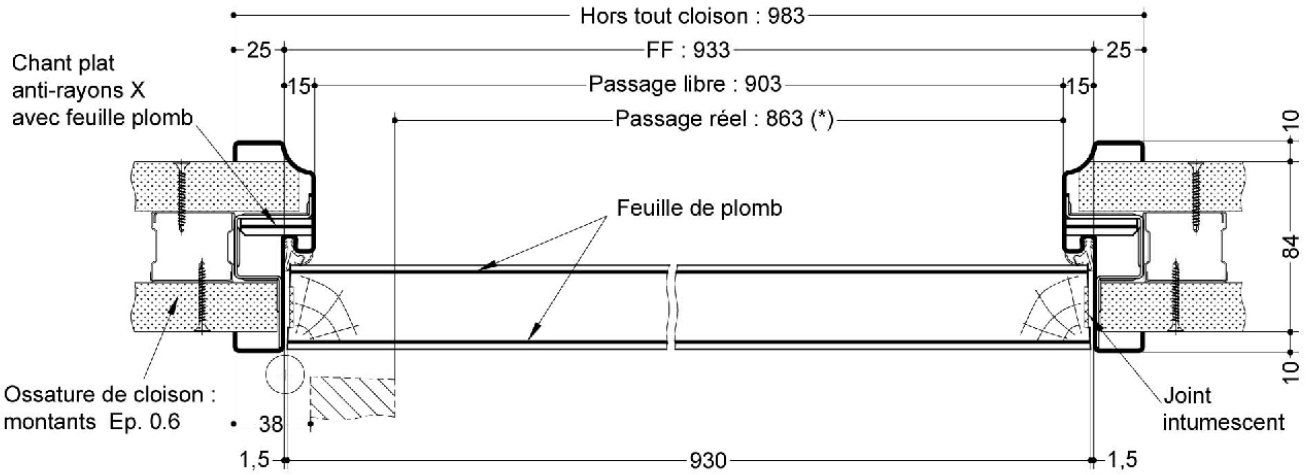

(* unité de passage à respecter selon réglementation et PMR. cf. annexes)

Plan n° S1A27-1404682, indice C

Toute reproduction et diffusion sont interdites sans notre autorisation écrite

Cadre en bois feuillus de masse volumique ≥ 600kg/m³ (sauf hêtre)

SAS BLOCFER, propriétaire exclusif de ce plan non contractuel, se réserve le droit de modifier son contenu pour amélioration technique