Bloc porte bois coupe-feu EI30

Simple vantail - Simple action
Neuf
Huisserie/bâti métallique
(Mode 0/1 - Sens du feu : Recto/Verso)

BLOCOFEU F31S-R03

PROCES VERBAUX	PERFORMANCES	AUTRES INFORMATIONS
• Feu : 13-A-528 • Perméabilité à l'air : BV-1098/A	EI 30 A.E.V. - - STABILITÉ - - -	• FDES : n° 7 • Poids du vantail (kg/m²) : 20 • Classe d'émission COV : A+

TYPE D'HUISSERIE	SUPPORT	VANTAIL		RESISTANCE AU FEU Dimension vantail	
		Cadre porte	Ep	Hauteur	Largeur
Banchée; Scellée	Support rigide	Hêtre LCA	40	2240 maxi	1030 maxi

EQUIPEMENTS DE BASE	
Huisserie	Type d'huisserie : voir tableau ci-dessus Feuillure : 46 ou 47x15 Finition : Peinture de protection appliquée par cataphorèse Talon de 10 mm Epaisseur mini support : 70
Vantail	Type de vantail : Chant droit Ame : Panneau de particules Revêtement : Parements MDF; Prépeint
Etanchéité	Etanchéité feu : voir plan(s)
Ferrage	Paumelles universelles 130x86
Fermeture	Serrure mécanique à mortaiser : 1 point axe à 50 mm

OPTIONS ET VARIANTES	
Huisserie	Divers profils; bâti scellé section 74x40 mm; feuillure de 49x15 isophonique Talon de 0 à 50 mm (de 5 en 5 mm)
Etanchéité	Joint isophonique avec profil d'huisserie à gorge isophonique Seuil suisse bois; Seuil suisse acier; Joint balai
Ferrage	• Paumelles universelles 130x86 - grand débattement; Paumelles universelles 130x86 - Inox; Paumelles picarde 160x80; Paumelles Monin inox 100x77
Serrure mécanique à mortaiser	Serrure 1 point : • axe à 50 mm : BRICARD série 900; MARQUES série 7250; VACHETTE série D450; MORTY 10 150-6&7 barre anti-panique sur coffre à mortaiser • axe à 120 mm : DENY FONTAINE série PMR; VACHETTE série D450; BRICARD 912
Serrure électrique	Serrure 1 point : • axe à 50 mm : ABLOY KEL524; ABLOY KEL564; ABLOY KEL565; DORMA SVP usinage seul possible; DORMA SVZ usinage seul possible (uniquement en têtière de 250 x 20); Autres modèles DORMA ou ABLOY Usinage seul possible; Mesure conservatoire ABLOY 8458 (fourniture possible uniquement en têtière de 250 x 20) • axe 55 à 60 mm : Usinage seul (largeur têtière selon demande) pour modèles ABLOY ou DORMA Autres références possibles, nous consulter.
Serrure à carte électronique	• ASSA ABLOY : APERIO E100 BASIC; APERIO E900; APERIO L100 • DORMA KABA : Confidant RFID • SALTO : AELEMENT; XS4; XS4 One • VINGCARD : SIGNATURE RFID Pour plus de détails consultez l'annexe des serrures à carte lot N° : 14
Ferme-porte	• Ferme-porte avec bras compas : ISEO : IS60; IS110; IS310; GROOM : GR150; GR300 • Ferme porte avec bras glissière : ISEO : IS65; IS115; IS315; GROOM : GR400; GR500; DORMA : TS90; TS91; TS92; TS93
Equipements électriques	• Références contrôles d'accès : Gâches sur montants à émission : EFF 118F Profix 2. Possibilité de réservation pour gâches EFF 128F Profix 2 (non fournie) • Verrou motorisé EFF EFF série 351M; • Serrure électrique un point ABLOY avec boitier CKEL DAS : nous consulter • Contact de sécurité : EFF EFF 10405; EFF 10400 • Passe-câble : DORMA KU 260; (Autres références nous consulter)

Oculus

Dimensions standards fabrication (dimension vitrage)	rectangulaire	circulaire
Bois	400x300 ou 400x400	Ø300 ou Ø400
Métallique Silhouette	400x300	Ø300 ou Ø400
Psy	400x300	

Nombre d'oculus et surface totale maximum par vantail : 3 / 0,72 m²
Pour autres dimensions, formes et spécificités, consulter Annexe "Vitrages et parcloses"

Divers

- Barre de tirage (non fournie)
- Microviseur(s)
- mesures conservatoires (oui nous consulter)

Finitions et décors

Finition de l'huisserie :
- Huisserie métallique laquée
- huisserie en acier inoxydable

Finition du vantail :
- Parements contreplaqués
- Panneaux stratifiés
- Placage

Décors du vantail :
- Moulures
- Décor rainure grain d'orge face extérieure et/ou intérieure selon gamme Collection
- Décor rainure trait de gouge face extérieure et/ou intérieure selon gamme Collection
- Décor rainure large face extérieure et/ou intérieure selon gamme Collection

Protection du vantail :
- Protection des parements : plaque inox ou PVC en applique
- Protection des chants : cornière inox ou revêtement PVC

Environnement

PEFC™ (FCBA/10-01147C) ou FSC©(FCBA-COC-000338)

MISE EN OEUVRE

Mise en oeuvre

Configurations de pose validées : 1; 2; 4; 5; 6
(Cf. Annexes configurations de pose)

INFORMATIONS COMPLEMENTAIRES

Les + DEYA

- Finitions à la demande (panneaux stratifiés, placage, décors de porte type trait de gouge)
- Large choix de serrures, de ferme-portes, de systèmes de contrôle d'accès et autres accessoires.

(Sauf précision les dimensions sont en mm)
Date : 6/10/2023

Deya	**Bloc porte bois coupe-feu EI30** Simple vantail - Simple action Neuf Huisserie/bâti métallique (Mode 0/1 - Sens du feu : Recto/Verso)	**BLOCOFEU F31S-R03**

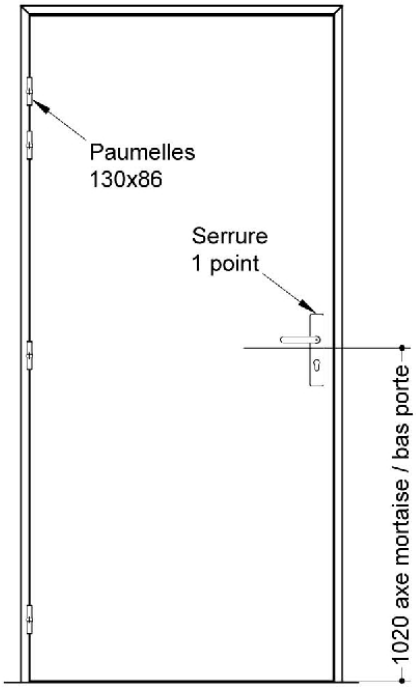

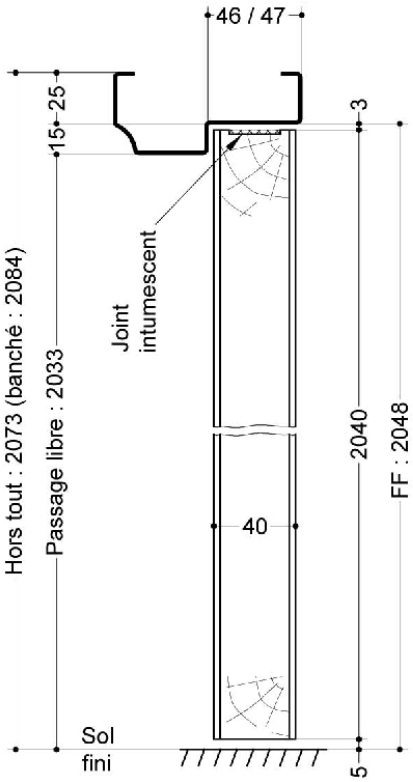

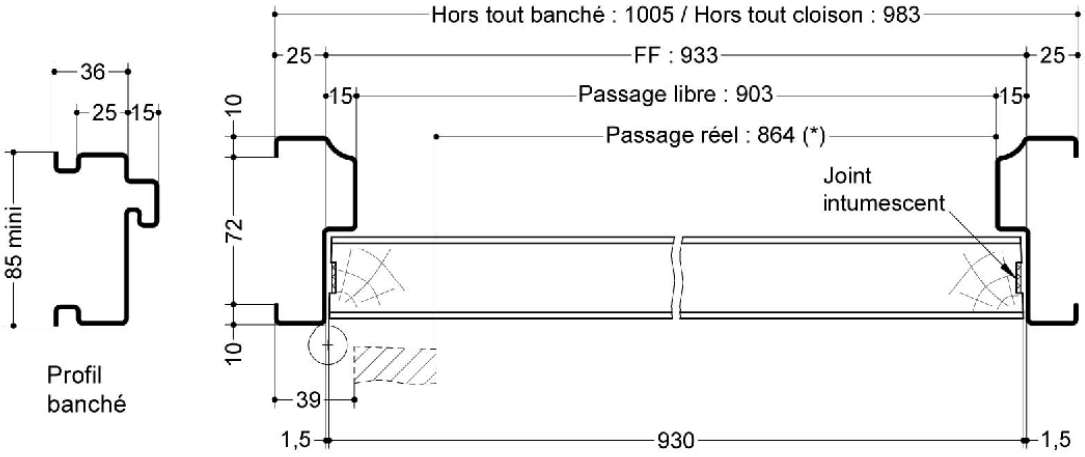

(* unité de passage à respecter selon réglementation et PMR. cf. annexes)

SAS BLOCFER, propriétaire exclusif de ce plan non contractuel, se réserve le droit de modifier son contenu pour amélioration technique

Plan n° S1A04-1402521, indice C

Cadre en pin LCA ou hêtre LCA

Toute reproduction et diffusion sont interdites sans notre autorisation écrite