# Bloc porte bois palier antieffraction A2P BP1 RA = 39 dB

Simple vantail - Simple action
Neuf
Huisserie/bâti métallique
(Mode 0/1 - Sens du feu : Recto/Verso)

**BLOCFORT 39BE31S-R01**

## PROCES VERBAUX

- Feu : 13-A-981
- Acoustique : AC16-26063233/3
- Antieffraction : 21.39
- Stabilité : 404-11-215-1
- Thermique : CIAT/2011 351-1

## PERFORMANCES

| | | | |
|---|---|---|---|
| | $EI_2$ 30 | | - |
| | 40(-1;-3) dB | | Climat 3b |
| | A2P BP1 | | 2,4 W/m².°K |

## AUTRES INFORMATIONS

- FDES : n° 6
- Poids du vantail (kg/m²) : 35,5
- Classe d'émission COV : A+

| TYPE D'HUISSERIE | SUPPORT | VANTAIL | | RESISTANCE AU FEU Dimension vantail | | | DIMENSIONS ACOUSTIQUE | | DIMENSIONS ANTIEFFRACTION | |
|---|---|---|---|---|---|---|---|---|---|---|
| | | Cadre porte | Ep | Hauteur | Largeur | Surface max (en m²) | Hauteur | Largeur | Hauteur | Largeur |
| Banchée; Scellée | Support rigide | Bois feuillus ≥ 600 kg/m3 (sauf Hêtre) | 40 | 2240 maxi | 930 maxi | 2,77 | 2240 maxi | 930 maxi | 1640 à 2240 | 730 à 930 |

## EQUIPEMENTS DE BASE

| | |
|---|---|
| **Huisserie** | Type d'huisserie : voir tableau ci-dessus<br>Finition : Peinture de protection appliquée par cataphorèse<br>Talon de 10 mm<br>Epaisseur mini support : 70 |
| **Vantail** | Type de vantail : Chant droit<br>Ame : Composite blindée 2 tôles acier 8/10ème<br>Revêtement : Parements MDF; Prépeint |
| **Etanchéité** | Etanchéité feu : voir plan(s)<br>Joint isophonique avec profil d'huisserie à gorge isophonique<br>Seuil suisse acier (non fourni) |
| **Ferrage** | Paumelles universelles 130x86; 4 pions anti-dégondage |
| **Fermeture** | Serrure mécanique à mortaiser : Multipoints A2P* axe à 50 mm |

## OPTIONS ET VARIANTES

| | |
|---|---|
| **Huisserie** | Divers profils; bâti scellé section 74x40 mm<br>Talon de 0 à 50 mm (de 5 en 5 mm) |
| **Etanchéité** | Seuil suisse bois; Joint balai; Plinthe automatique : JUNG PAJ 650 dB, ATHMER SCHALL Ex L-15/30 QFS |
| **Serrure mécanique à mortaiser** | Serrure Multipoints :<br>• axe à 50 mm : BRICARD 8161 A2P*; BRICARD 8162 A2P**; FERCO GU Security PP SF2 SEI A2P*; VACHETTE 5000 TRILOCK A2P*; VACHETTE 5000 TRILOCK A2P**<br>• axe à 120 mm : Bricard 8121; FERCO PPMR2 SEI A2P*; VACHETTE 5000 TRILOCK A2P* |
| **Serrure à carte électronique** | • SALTO : XS4; XS4 One<br>Pour plus de détails consultez l'annexe des serrures à carte lot N° : 1 |
| **Ferme-porte** | • Ferme-porte avec bras compas : ISEO : IS60; IS110; IS310; GROOM : GR150; GR250; GR300<br>• Ferme porte avec bras glissière : ISEO : IS65; IS115; IS315; GROOM : GR400; GR500; DORMA : TS90; TS91; TS92; TS93 |
| **Divers** | • Barre de tirage (non fournie)<br>• Microviseur(s) |
| **Finitions et décors** | Finition de l'huisserie :<br>• Huisserie métallique laquée<br>Finition du vantail :<br>• Panneaux stratifiés<br>• Placage<br>Décors du vantail :<br>• Moulures<br>• Décor grain d'orge face extérieure et/ou intérieure selon gamme Collection<br>• Décor rainure large face extérieure et/ou intérieure selon gamme Collection |
| **Environnement** | PEFC™ (FCBA/10-01147C) ou FSC©(FCBA-COC-000338) |

## MISE EN OEUVRE

| | |
|---|---|
| **Mise en oeuvre** | Configurations de pose validées : 1; 2; 4; 5; 6<br>(Cf. Annexes configurations de pose) |

| INFORMATIONS COMPLEMENTAIRES | |
|---|---|
| **Les + DEYA** | • Porte extrêmement stable composite blindée 2 tôles acier 8/10ème<br>• 4 pions anti-dégondage et large choix de serrures 3 points A2P*, A2P** |

(Sauf précision les dimensions sont en mm)
Date : 19/7/2023

# Bloc porte bois palier antieffraction A2P BP1 RA = 39 dB

Simple vantail - Simple action
Neuf
Huisserie/bâti métallique
(Mode 0/1 - Sens du feu : Recto/Verso)

**BLOCFORT 39BE31S-R01**

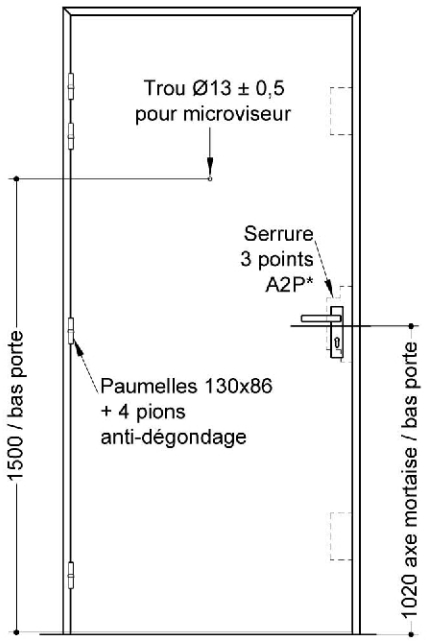


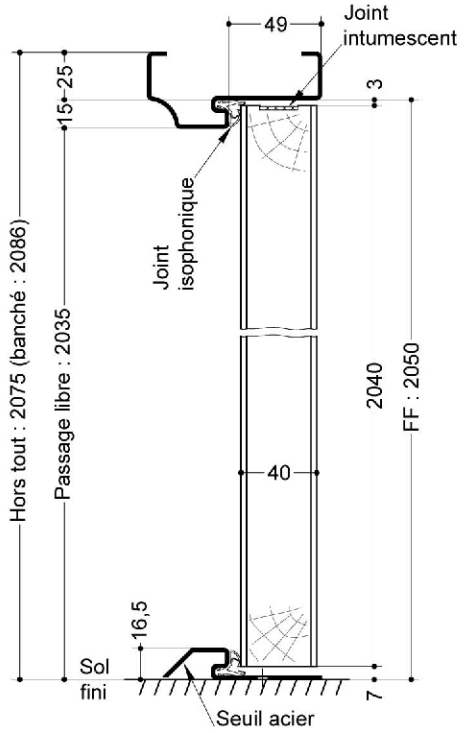


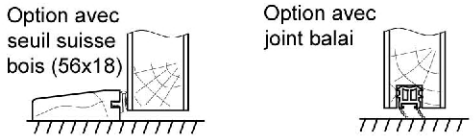


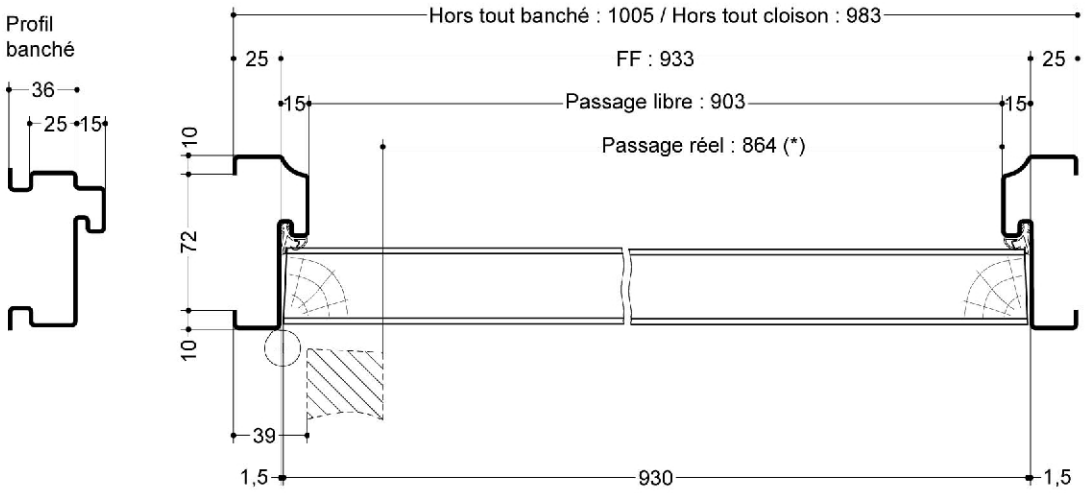


(* unité de passage à respecter selon réglementation et PMR. cf. annexes)

SAS BLOCFER, propriétaire exclusif de ce plan non contractuel, se réserve le droit de modifier son contenu pour amélioration technique

**Plan n° S1A26-1403781, indice C**

Toute reproduction et diffusion sont interdites sans notre autorisation écrite

**Cadre en bois feuillus de masse volumique ≥ 600kg/m³ (sauf hêtre)**