Bloc porte bois D.A.S. EI90 - pivot linteau

Simple vantail - Double action
Neuf
Huisserie/bâti bois
(Mode 2 - Sens du feu : Recto/Verso)

BLOCDAS D91WPR01

PROCES VERBAUX

- N°certification NF : 131/15/2042

PERFORMANCES

EI_1 90

Asservissement séparé – NF131

-

-

-

-

AUTRES INFORMATIONS

Hors NF

- FDES : n°4 / n°12
- Poids du vantail (kg/m²) : 35
- Classe d'émission COV : A+

TYPE D'HUISSERIE	SUPPORT	VANTAIL		PIVOT	FORCE	ANGLE D'OUVERTURE	SYSTÈME DAS	RESISTANCE AU FEU DIMENSION VANTAIL		
		Cadre porte	Ep					Hauteur	Largeur	Surface max (en m²)
Bois feuillus ≥ 600 kg/m3 (sauf Hêtre)	Support rigide	Bois feuillus ≥ 600 kg/m3 (sauf Hêtre)	67	GROOM GRL100	1-4	110°	1 ventouse électromagnétique MECALECTRO;mode rupture 0,6W en 24V et 48V;mode émission 3W en 24V et 48V	1840 à 2040	730 à 930	1,95

EQUIPEMENTS DE BASE

Huisserie	Type d'huisserie : voir tableau ci-dessus Section : 118 x 58 mini Finition : Brute Talon de 35 mm
Vantail	Type de vantail : Chant droit Ame : Composite Revêtement : Parements MDF; Prépeint Battement : joint anti-pince doigts
Etanchéité	Etanchéité feu : voir plan(s)
Ferrage	haut : 1 ferrure haute réglable; bas : 1 crapaudine + ferrure basse

OPTIONS ET VARIANTES

Huisserie	Talon de 5 en 5 mm
Equipement DAS	• boîtier de connexion : avec ou sans fonction anti-réarmement, avec ou sans gestion contact de position • contact d'attente sur ventouse : puissance ventouse 3,5W en émission 24V ou 48V ou 0,6W en rupture 24V ou 48V • système de retenu séparé : ventouse anti-vandalisme de sol puissance 1,6W en rupture 24V ou 48V
Verrouillage conforme fiche XIV NFS 61 937	• Verrouillages d'issue de secours : EFF EFF série 351M; • Mesures conservatoires : EFF EFF série 351M
Equipements électriques	• Contact de sécurité : EFF EFF 10405
Oculus	Dimensions standards fabrication (dimension vitrage) / rectangulaire / circulaire Bois / 400x300 / Ø300 ou Ø400 Nombre d'oculus maximum par vantail : 2 Pour autres dimensions, formes et spécificités, consulter Annexe "Vitrages et parcloses"
Finitions et décors	Finition du vantail : • Panneaux stratifiés • Placage Protection du vantail : • Protection des parements : plaque inox ou PVC en applique • Protection des chants : 2 cornières inox de 1100 mm sur chant côté rotation
Environnement	PEFC™ (FCBA/10-01147C) ou FSC©(FCBA-COC-000338)

MISE EN OEUVRE

Mise en oeuvre	Configurations de pose validées : 13; 14; 19; 20; 21; 23; 24; 47 (Cf. Annexes configurations de pose. Notices de pose téléchargeable sur www.deya-pro.com)

INFORMATIONS COMPLEMENTAIRES	
Les + DEYA	• Bloc porte avec asservissement séparé, validé en mode 2 avec la certification NF131 • Disponible avec pivot linteau GROOM et avec un large choix d'accessoires et de finitions.

(Sauf précision les dimensions sont en mm)
Version : 2023/1

Bloc porte bois D.A.S. EI90 - pivot linteau

Simple vantail - Double action
Neuf
Huisserie/bâti bois
(Mode 2 - Sens du feu : Recto/Verso)

BLOCDAS D91WPR01

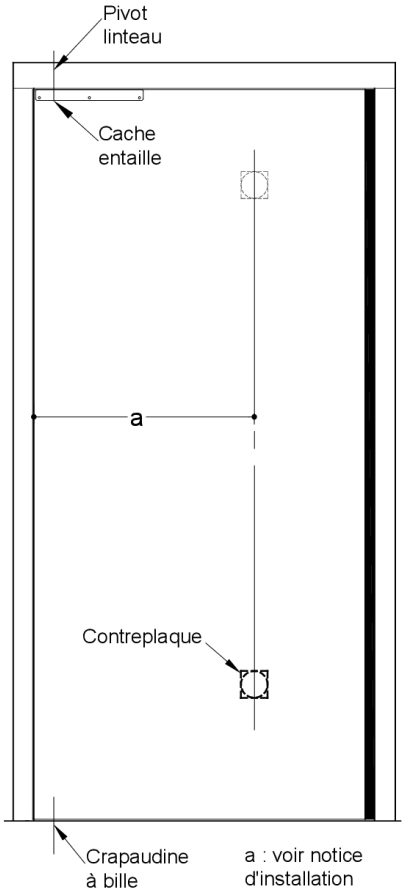

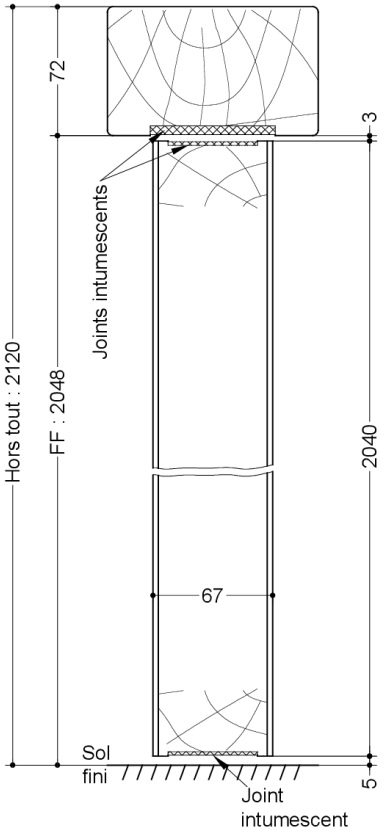

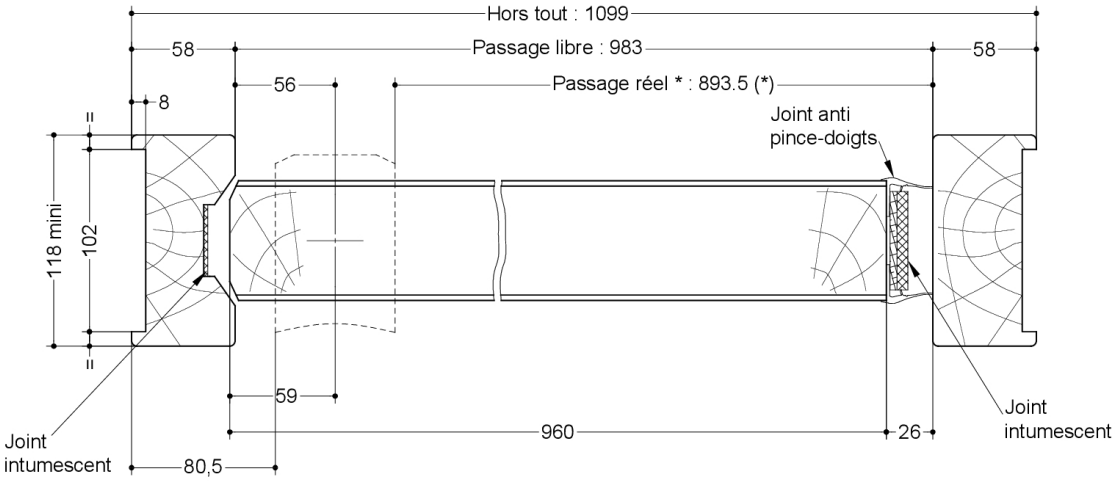

(* unité de passage à respecter selon réglementation et PMR. cf. annexes)

Plan n° S1A10-1402411, indice E

Toute reproduction et diffusion sont interdites sans notre autorisation écrite

SAS BLOCFER, propriétaire exclusif de ce plan non contractuel, se réserve le droit de modifier son contenu pour amélioration technique