Bloc porte bois D.A.S. EI30 - bandeau et ferme porte en applique

Double vantail - Simple action
Neuf
Huisserie/bâti métallique
(Mode 2 - Sens du feu : Recto/Verso)

BLOCDAS D32SGR11

PROCES VERBAUX

- N°certification NF : 131/15/2035

PERFORMANCES

EI_2 30

Asservissement intégré – NF131

-

-

-

-

AUTRES INFORMATIONS

Hors NF

- FDES : n°8
- Poids du vantail (kg/m²) : 19,5
- Classe d'émission COV : A+

TYPE D'HUISSERIE	SUPPORT	VANTAIL		FERME PORTE	BANDEAU AVEC SYSTEME DE RETENUE INTEGRE	FORCE	ANGLE D'OUVERTURE	PUISSANCE BP DAS EN 24V OU 48V	RESISTANCE AU FEU DIMENSION VANTAIL	
		Cadre porte	Ep						Hauteur	Largeur
Banchée; Scellée	Support rigide	Bois feuillus ≥ 600 kg/m3 (sauf Hêtre)	40	GROOM GR400; GROOM GR500	GROOM UCS	3; 2-5	130° GR400;110° GR500	Emission - UCS - 7W ou rupture - UCS V2 - ≤ 3,5W	1840 à 2240	DVE : 630 à 930 DVI : 0 : 630 à 930 + SF : 430 à 929

EQUIPEMENTS DE BASE

Huisserie	Type d'huisserie : voir tableau ci-dessus Finition : Peinture de protection appliquée par cataphorèse Talon de 10 mm Epaisseur mini support : 70
Vantail	Type de vantail : Chant droit Ame : Panneau de particules Revêtement : Parements MDF; Prépeint Jonction double vantail : Battement tiercé avec joint isophonique (Fond de feuillure huisserie 1400mm mini)
Etanchéité	Etanchéité feu : voir plan(s)
Ferrage	Paumelles universelles 130x86
Fermeture	Entraineur de sécurité : GROOM 465201V2 Sélecteur de fermeture : intégré

OPTIONS ET VARIANTES

Huisserie	Divers profils; bâti scellé section mini 74x40 mm Talon de 0 à 50 mm (de 5 en 5 mm)
Vantail	Jonction double vantail : Battement chant droit avec joint anti-pince doigts, Battement chant droit avec joint pare-fumée (sans entraîneur de sécurité, ni sélecteur de fermeture) Fond de feuillure huisserie 1200mm mini
Etanchéité	Joint isophonique avec profil d'huisserie à gorge isophonique
Ferrage	• Paumelles universelles 130x86 - grand débattement; Paumelles universelles 130x86 - Inox; Paumelles picarde 160x80; Paumelles Monin inox 100x77
Serrure mécanique à mortaiser (2)	Serrure 1 point : • axe à 50 mm : BRICARD série 900; MARQUES série 7250; VACHETTE série D450
Serrure électrique	Serrure 1 point : • axe à 50 mm : ABLOY KEL564; Mesure conservatoire ABLOY 8778 (têtière de 250 x 20)
Verrouillage sur semi-fixe (2)	Verrou automatique à mortaiser : • verrous automatiques à mortaiser LBA 31HZ/C; DORMA HZ31; ABLOY 9931 • fermeture d'urgence JPM Europad 179; VACHETTE Safe Pad; BRICARD Pushpad; LA CROISEE DS Sevad
Equipement DAS	• boîtier de connexion : avec ou sans fonction anti-réarmement, avec ou sans gestion contact de position • contact de sécurité et d'attente : intégré au bandeau
Verrouillage conforme fiche XIV NFS 61 937	• Verrouillages d'issue de secours : ABLOY KEL564, KEL565, avec boitier CKEL DAS; EFF EFF 331, 332 (contrepartie EFF 807); EFF EFF série 351M; • Mesures conservatoires : ABLOY 8778 (têtière de 250 x 20)
Equipements électriques	• Passe-câble : DORMA KU 260

Oculus	<table><tr><td>Dimensions standards fabrication (dimension vitrage)</td><td>rectangulaire</td><td>circulaire</td></tr><tr><td>Bois</td><td>400x300 ou 400x400</td><td>Ø300 ou Ø400</td></tr><tr><td>Métallique Silhouette</td><td>400x300</td><td>Ø300 ou Ø400</td></tr><tr><td>Psy</td><td>400x300</td><td>Ø300 ou Ø400</td></tr></table> Nombre d'oculus et surface totale maximum par vantail : 3 / 0,72 m² Pour autres dimensions, formes et spécificités, consulter Annexe "Vitrages et parcloses"
Finitions et décors	Finition de l'huisserie : • Huisserie métallique laquée • huisserie en acier inoxydable Finition du vantail : • Parements contreplaqués • Panneaux stratifiés • Placage Décors du vantail : • Moulures • Décor rainure grain d'orge face extérieure et/ou intérieure selon gamme Collection • Décor rainure trait de gouge face extérieure et/ou intérieure selon gamme Collection • Décor rainure large face extérieure et/ou intérieure selon gamme Collection Protection du vantail : • Protection des parements : plaque inox ou PVC en applique • Protection des chants : alaise en bois feuillus* (sauf hêtre); cornière inox ou revêtement PVC
Environnement	PEFC™ (FCBA/10-01147C) ou FSC©(FCBA-COC-000338)

MISE EN OEUVRE	
Mise en oeuvre	Configurations de pose validées : 1; 2; 4; 5; 6 (Cf. Annexes configurations de pose. Notices de pose téléchargeable sur www.deya-pro.com)

INFORMATIONS COMPLEMENTAIRES	
Les + DEYA	• Blocs portes avec asservissement intégré, validés en mode 2 avec la certification NF131 • Disponible avec un large choix d'accessoires et de finitions

(Sauf précision les dimensions sont en mm)
(2) Option valide sous réserve de respect de la réglementation de sécurité incendie.
Version : 2023/5

Bloc porte bois D.A.S. EI30 - bandeau et ferme porte en applique

Double vantail - Simple action
Neuf
Huisserie/bâti métallique
(Mode 2 - Sens du feu : Recto/Verso)

BLOCDAS D32SGR11

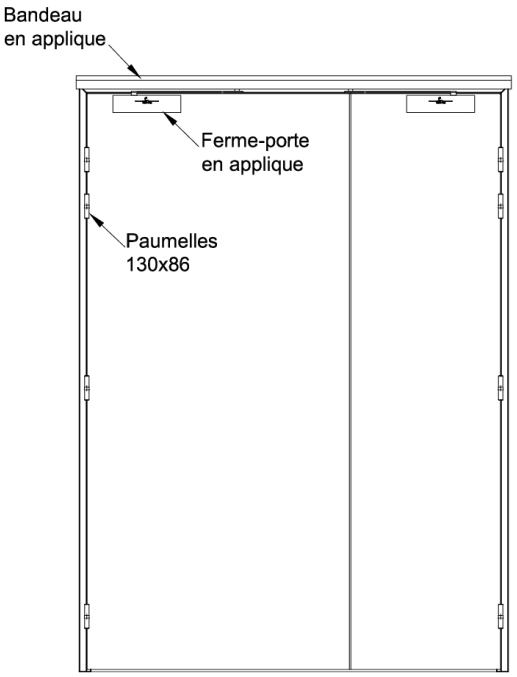

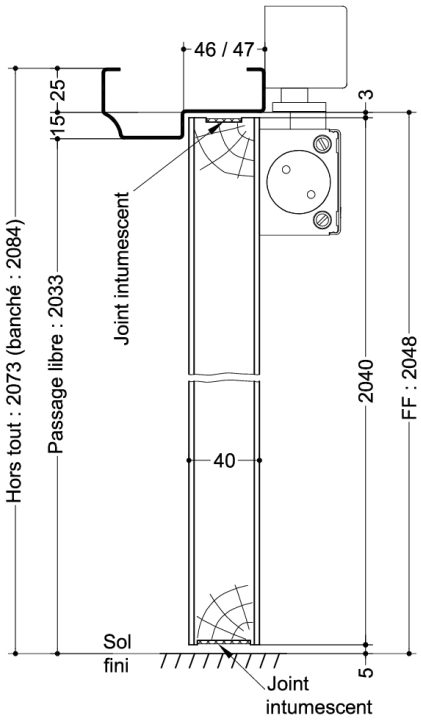

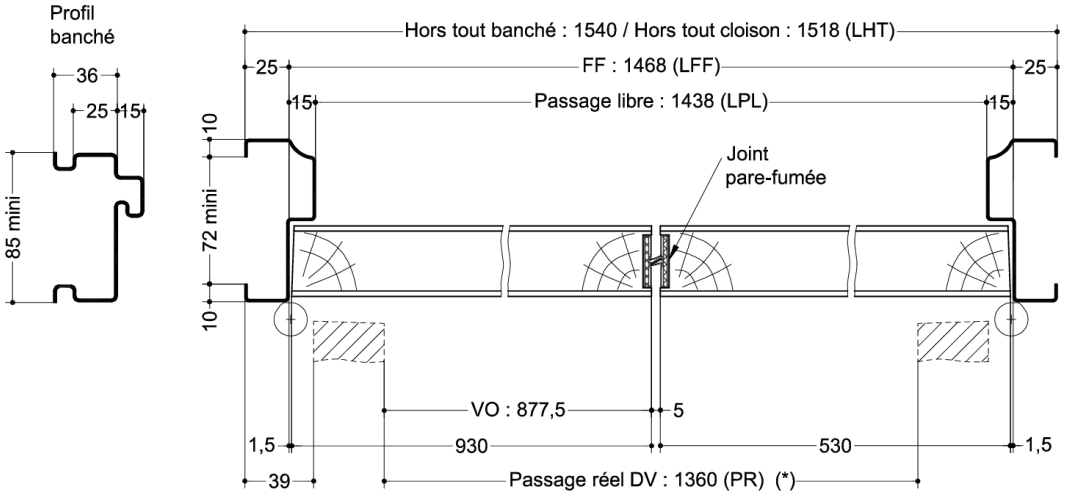

Joint anti pince-doigt **(JAPD)**

	LHT	LFF	LPL	PR	VO
JAPD	1561	1511	1481	1403	877,5

Pour **JPF** et **JAPD**
=> ni sélecteur de vantaux
ni entraîneur de sécurité

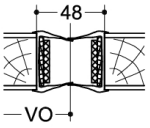

(* unité de passage à respecter selon réglementation et PMR. cf. annexes)

Plan n° S1A11-1402042, indice A

Toute reproduction et diffusion sont interdites sans notre autorisation écrite

Battement chant droit

SAS BLOCFER, propriétaire exclusif de ce plan non contractuel, se réserve le droit de modifier son contenu pour amélioration technique

Bloc porte bois D.A.S. EI30 - bandeau et ferme porte en applique

Double vantail - Simple action
Neuf
Huisserie/bâti métallique
(Mode 2 - Sens du feu : Recto/Verso)

BLOCDAS D32SGR11

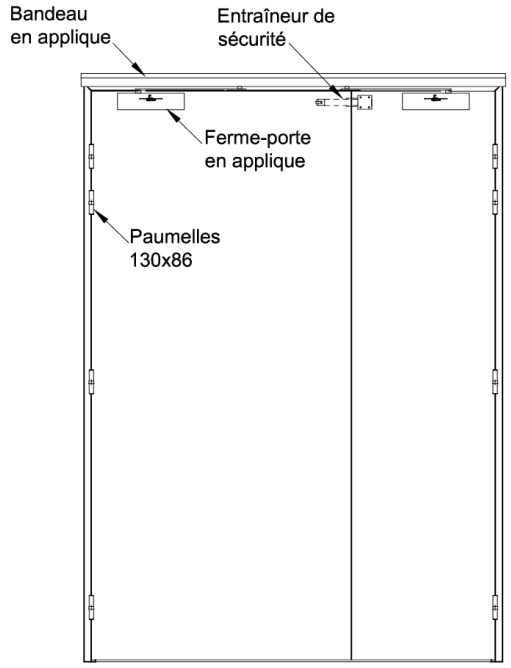

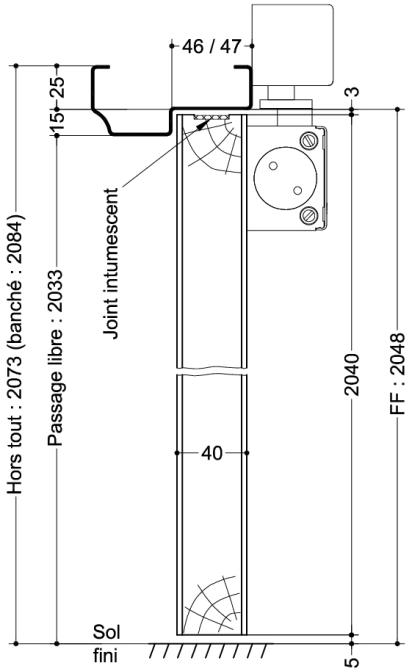

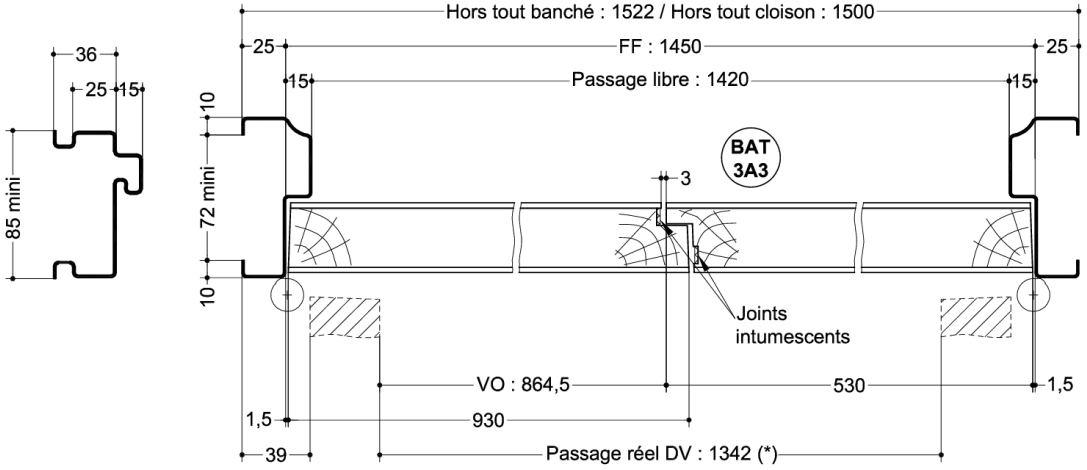

(* unité de passage à respecter selon réglementation et PMR. cf. annexes)

Plan n° S1A11-1402052, indice A

Toute reproduction et diffusion sont interdites sans notre autorisation écrite

Battement tiercé

SAS BLOCFER, propriétaire exclusif de ce plan non contractuel, se réserve le droit de modifier son contenu pour amélioration technique